Автоматическая линия по производству армянского лаваша

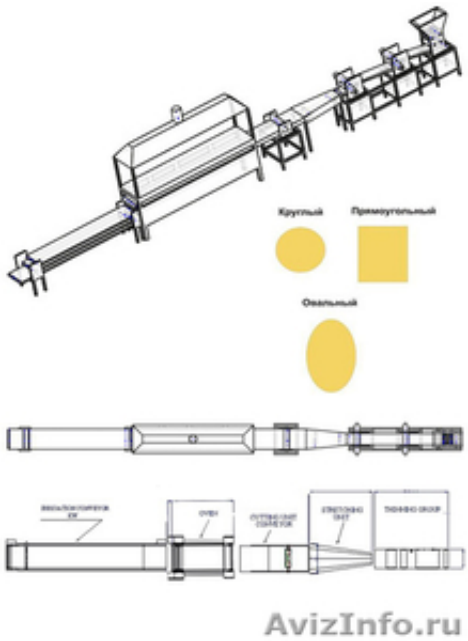

Улан-Удэ, Россия

Линия состоит из: экструдера, машины по тонкой раскатке теста, части, где происходит растягивание теста, туннельной печи и охлаждающего конвейера.
Все части линии работают автоматически, регулируется и контролируется компьютерной системой. Для обслуживания необходимо
максимум 3 человека.

Краткое описание:
• Линия выполнена полностью из нержавеющей стали
• Производительность линии 300-350 кг в час в зависимости от размеров продукта
• 3 режущих вала (формы выбирает заказчик)
• Покупая линию, Вы сможете, на выгодных условиях, приобрести упаковочную машину (при добавлении азота в упаковку срок хранения продукта увеличивается до 1, 5-2 мес.)
• Также мы бесплатно проведем пуско-наладочные работы и обучим Ваших сотрудников старинным турецким рецептам пахлавы, бурека и др.
• Расход газа 6 м ³ в час

Имеет сертификат соответствия Гост Р и Санитарно-Эпидемиологическое заключение РФ.
Гарантийный срок 2 года.
При продаже линия упаковывается в ударопрочную закрытую деревянную упаковку ISPM 15.

Цена: **5 000 000 руб.**	Тип объявления: Продам, продажа, продаю	Торг: неуместен
Александра Арданова	**8(3952)280-306**	**Пролетарская 8**